Описание товара 16.07.2025

Наименование товара: **Расширительные пояса АСК-Холод 1200х1960х2200 мм**

Ссылка на товар: https://prom-katalog.ru/catalog/kamery-kholodilnye/_1200_1960_2200_-326944637

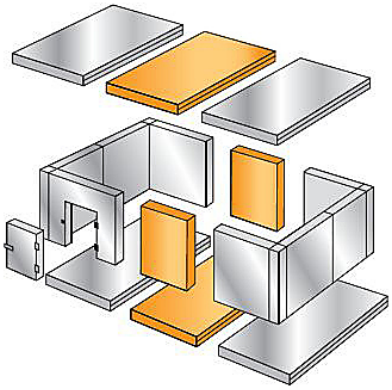

Описание

Расширительные пояса **АСК-Холод 1200х1960х2200 мм** предназначены для установки в холодильные камеры для увеличения размера на 1200 мм в ширину на предприятиях общественного питания и торговли. Панели имеют обшивку из горячеоцинкованной стали с полимерным покрытием.

Характеристики:

- Толщина панели: 80 мм
- Толщина стального листа панелей:
  - Стеновых и потолочных: 0,45 мм
  - Половых: 0,8 мм
- Вес 1 м^2 панелей:
  - Стеновых и потолочных: 11,5 кг
  - Половых: 16,5 кг

Внимание! На фото аналогичная модель другого размера.

Характеристики

Старая цена	65078
Бренд	АСК-Холод

Информация носит справочный характер и не является публичной офертой, определяемой ст. 437 ГК РФ. Убедительная просьба уточнять цены и наличие по телефону у вашего менеджера.